Схема расположения металлоконструкций в осях 22 – 21, ряда Б на отм. +19,500

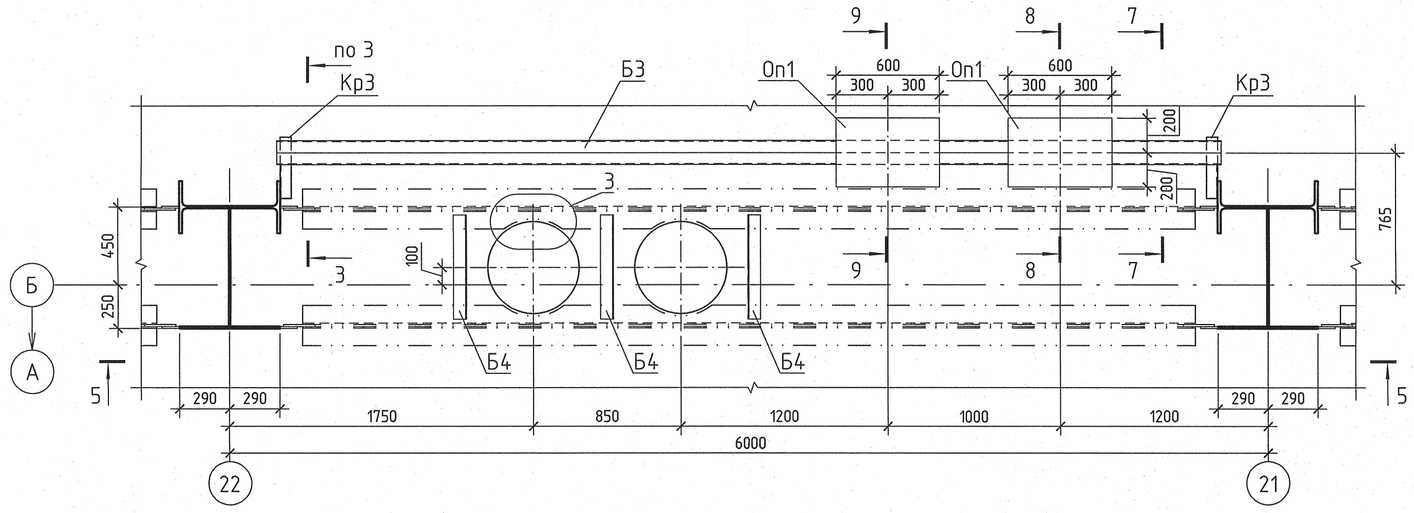

5 – 5

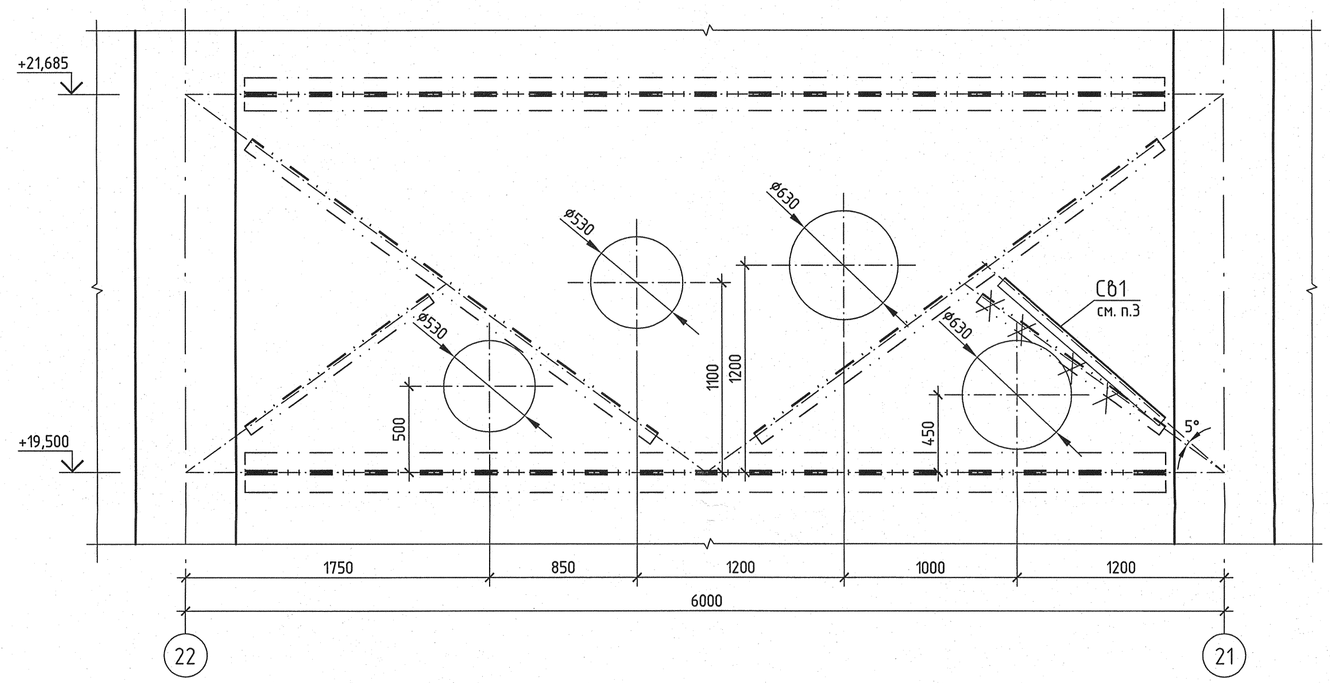

Схема расположения металлоконструкций в осях 17 – 16, ряда Б на отм. +19,500

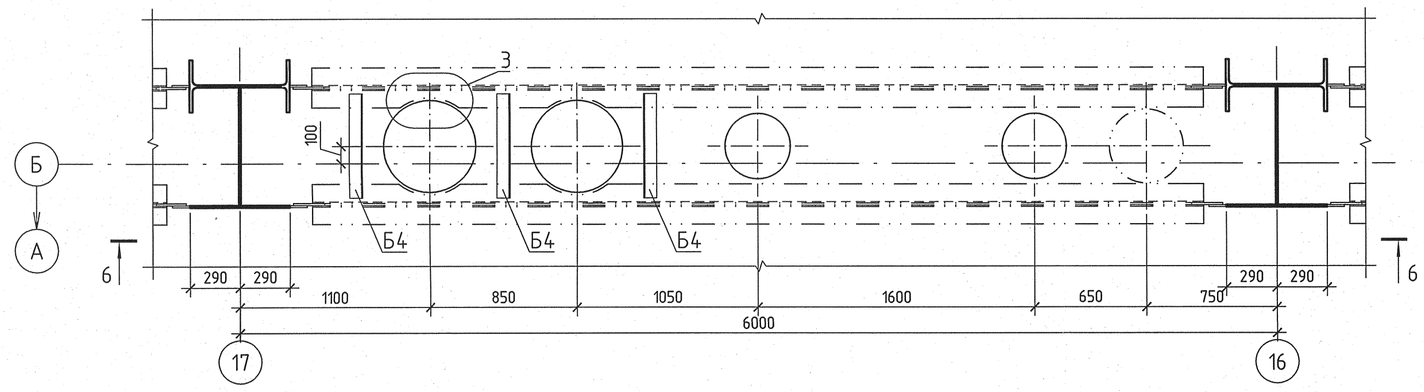

6 – 6

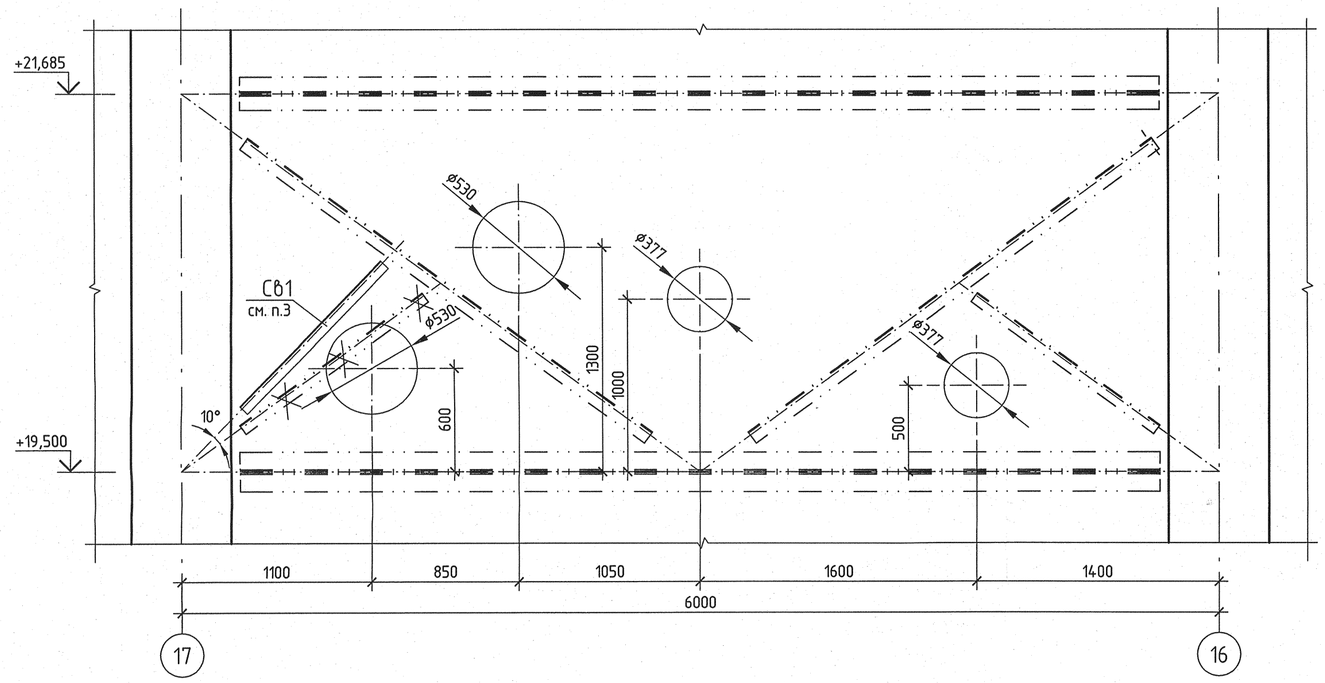

3

7 – 7

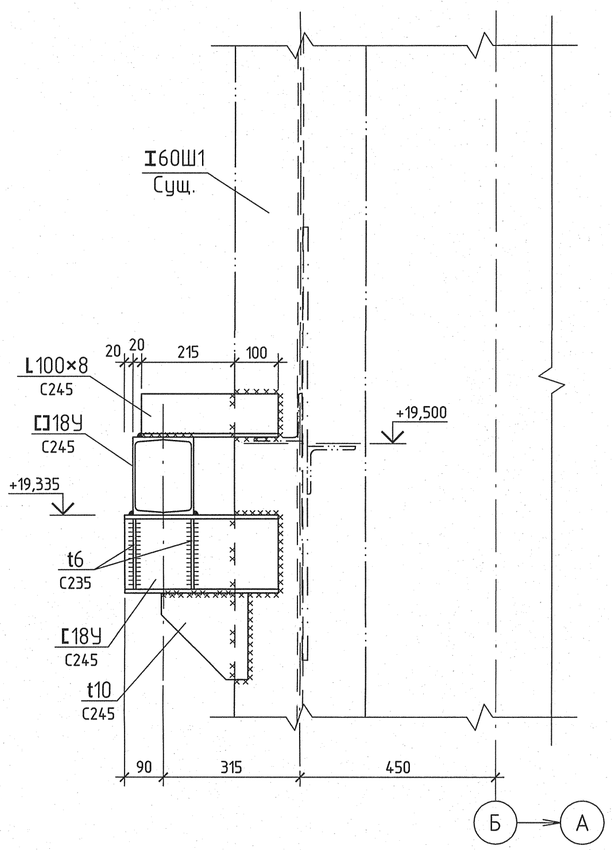

8 – 8

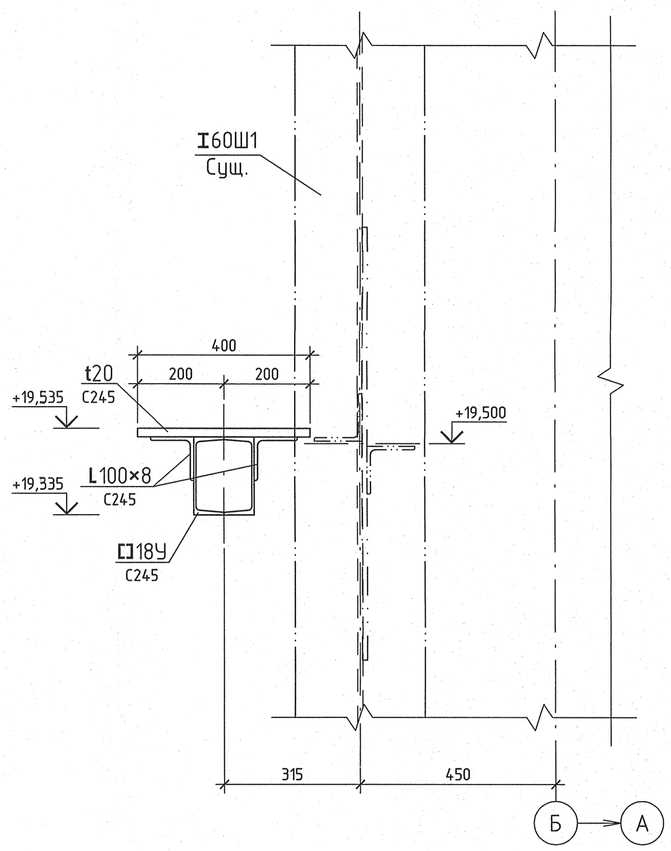

9 – 9

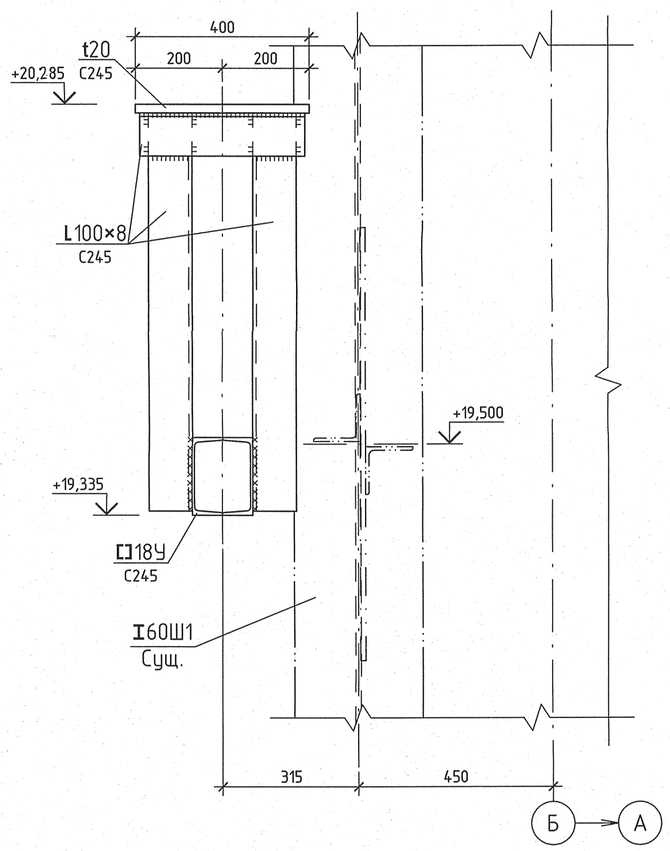

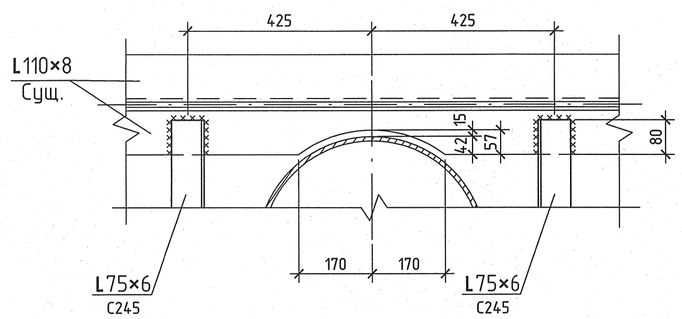

1 Общие указания см. л. 1
2 Спецификации металлопроката см. л. 2
3 Существующие подкосы в вертикальных связях демонтировать в указанных местах.
Масса стали демонтируемых элементов составляет 25кг.
Подкосы в вертикальных связях установить на новое место

Условные обозначения

— · — · — – Существующие конструкции

						1350.12.38.А-ЗОИНJ-1834-SC	
						Объекты III очереди строительства ЗАО "СГК" (ТЭЦ)	
Изм.	Кол. уч.	Лист	№ док.	Подпись	Дата	Трубопроводы машзала БВД в осях 16 – 28, рядах А – Б и внутристанционные выхлопные трубопроводы. Конструкции металлические	Стадия: Р; Лист: 4; Листов:
Н. контр.		Михеев			18.04.14		
Нач. отд.		Долидзе			18.04.14		
Гл. спец.		Трушков			18.04.14	Схема расположения металлоконструкций в осях 22 – 21, 17 – 16, ряда Б на отм. +19,500. Разрезы 5 – 5 ... 9 – 9. Узел 2.	ОТКРЫТОЕ АКЦИОНЕРНОЕ ОБЩЕСТВО ИНСТИТУТ ТЕПЛОЭЛЕКТРОПРОЕКТ НИЖНИЙ НОВГОРОД
Проверил		Сорокина			18.04.14		
Разработал		Щербаков			18.04.14		

Инв. № подл. 83729 | Подпись и дата | Взам. инв. №

Формат А1